## Cod. **529DFR**

### DISPOSITIVO AGGANCIO-SGANCIO PER STAMPI FERMO PIASTRA REGOLABILE

Materiale: acciaio temprato.
Trattamento termico: tempra.
Trattamento superficiale: brunitura.
Durezza: 56 ÷ 58 HRC.
Dotazione standard: viti per il montaggio.
Esempio di ordinazione: articolo

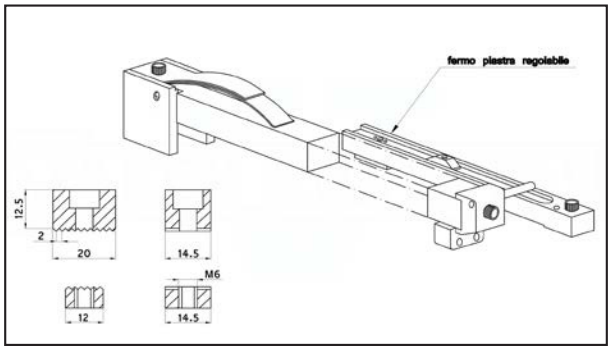


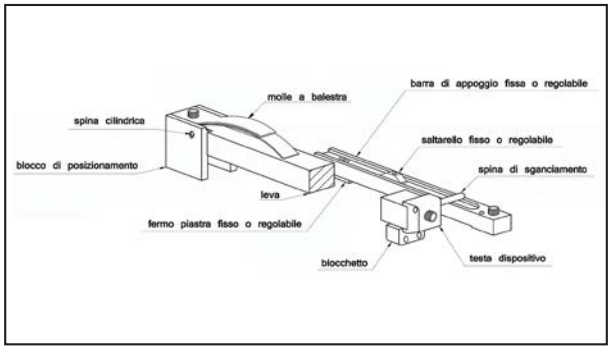


| articolo | | |
|---|---|---|
| **FERMO PIASTRA REGOLABILE** | • | |

## Cod. **529DL**

### DISPOSITIVO AGGANCIO-SGANCIO PER STAMPI LEVA

Materiale: acciaio C45 n. 1.0503.
Trattamento superficiale: brunitura.
Dotazione standard: testa del dispositivo cod. 529DT e molle a balestra cod. 529DM.
Esempio di ordinazione: L

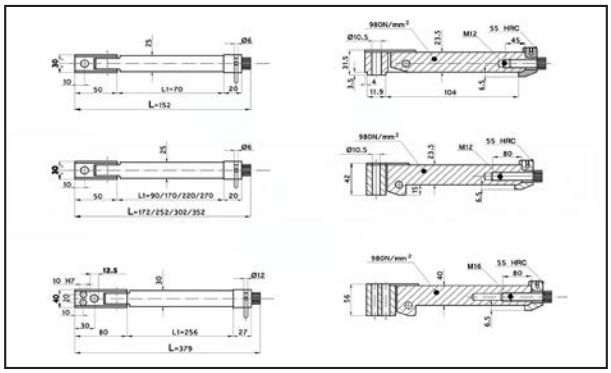


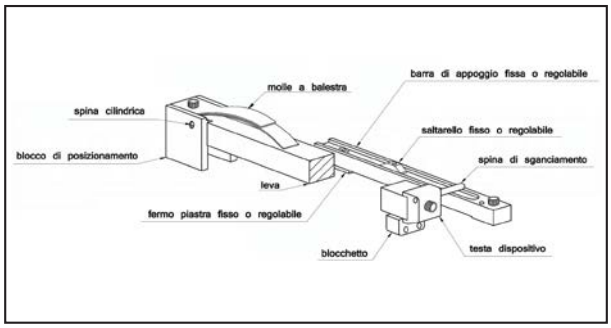


| L | L1 | rif. | | |
|---|---|---|---|---|
| **152** | **70** | **ZH90/1** | • | |
| **172** | **90** | **ZH90/1BIS** | • | |
| **252** | **170** | **ZH90/2** | • | |
| **302** | **220** | **ZH90/3** | • | |
| **352** | **270** | **ZH90/4** | • | |
| **379** | **256** | **ZH91/A** | • | |