Cod. **67GTR**

INIETTORI PER STAMPI STANDARDFLOW GTR DELLA EXAFLOW

Materiale: acciaio UNI 100Cr6 n. 1.3505.
Durezza: 52 ÷ 54 HRC.
Iniezione nel bordo di particolari con spessore minimo 1.3 mm.
Per pesi da 5 g a 100 g.
Per tutti i termoplastici (anche caricati sino al 50% fibra vetro).
Note: per posizionare l'espulsore tiracolata, vedere il secondo disegno.
Esempio di ordinazione: D * D1

ATTENZIONE:
non ci assumiamo responsabilità nel caso di applicazioni non verificate.

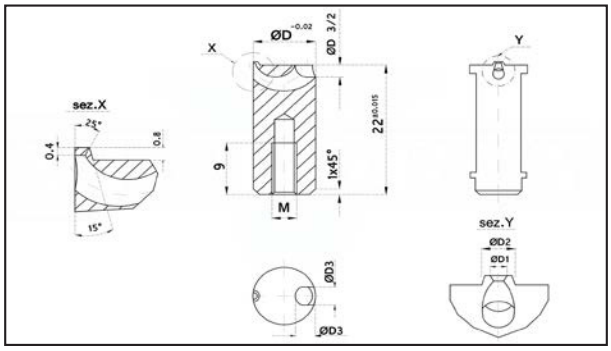

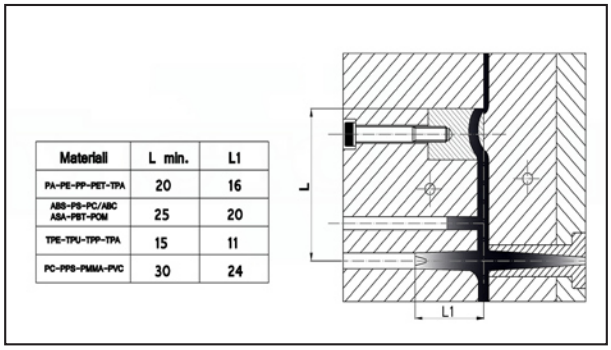

Materiali	L min.	L1
PA-PE-PP-PET-TPA	20	16
ABS-PS-PC/ABC ASA-PBT-POM	25	20
TPE-TPU-TPP-TPA	15	11
PC-PPS-PMMA-PVC	30	24

D	D1	D2	D3	M	Viscosità bassa in grammi	Viscosità media in grammi	Viscosità alta in grammi		
10	0.8	2.1	8	4	8	7	5	•	
10	1	2.3	14	4	14	12	9	•	
10	1.2	2.5	20	4	20	16	10	•	
10	1.4	2.7	30	4	30	23	15	•	
10	1.6	2.9	40	4	40	30	20	•	
12	0.8	2.1	8	5	8	7	5	•	
12	1	2.3	14	5	14	12	9	•	
12	1.2	2.5	20	5	20	16	10	•	
12	1.4	2.7	30	5	30	23	15	•	
12	1.6	2.9	40	5	40	30	20	•	
12	1.8	3.1	54	5	54	40	27	•	
12	2	3.3	68	5	68	52	34	•	
14	1,2	2.5	20	6	20	16	10	•	
14	1.4	2.7	30	6	30	23	15	•	
14	1.6	2.9	40	6	40	30	20	•	
14	1.8	3.1	54	6	54	40	27	•	
14	2	3.3	68	6	68	52	34	•	
14	2.2	3.5	85	6	85	65	43	•	
14	2.4	3.7	100	6	100	80	50	•	